HMW-12-200

12В - 200Ач

Свинцово-кислотные аккумуляторные батареи "Парус электро" серии HMW длительного срока службы с высокой энергоотдачей применяются для систем бесперебойного питания большой мощности, телекоммуникации и связи, энергетики и нефтегазовой отрасли, на ЖД-транспорте и в промышленности, а также с прочим ответственным оборудованием, имеющим высокую потребляемую мощность. Они изготавливаются по технологии AGM (электролит, связанный в стекловолоконном мате с дополнительными сепараторами) с оптимизированной конструкцией решеток пластин и улучшенной формулой намазной пасты, что обеспечивает повышение мощности на 20% по сравнению со стандартными аккумуляторами. Положительные и отрицательные пластины АКБ из сплава свинца с добавлением кальция и олова продляют срок службы и ускоряют рекомбинацию газа. Пониженное внутреннее давление внутри батареи улучшает эксплуатационные характеристики в широком диапазоне температур. Аккумуляторы серии HMW выпускаются со сроком службы до 12 лет.

Конструкция батареи

Компонент	Полож. пластина	Отриц. пластина	Корпус	Крышка	Клапан	Клеммы	Сепаратор	Электролит
Материал	Диоксид свинца	Свинец	ABS	ABS	Каучук	Медь	Стекловолокно	Серная кислота

Технические характеристики

Номинальное напряжение.....12 В
Число элементов.....6
Срок службы.....12 лет
Номинальная емкость (25°C)
20 часовой разряд (10.8 А; 10.5 В).....216 Ач
10 часовой разряд (20.0 А; 10.8 В).....200 Ач

Саморазряд 3% емкости в месяц при 20°C
Внутреннее сопротивление
полностью заряженной батареи (25°C).....4.0 мОм

Рабочий диапазон температур

Разряд.....-20 +60 °C
Заряд.....-10 +60 °C
Хранение.....-20 +60 °C
Макс. разрядный ток (25°C).....1300 А(5с)
Циклический режим (2.4-2.45 В/эл)
Макс. зарядный ток.....60 А
Температурная компенсация.....30 мВ/°C
Буферный режим (2.20-2.30 В/эл)
Температурная компенсация.....20 мВ/°C

Сферы применения

- Телекоммуникация и связь
- ИБП большой мощности
- Энергетика
- Нефтегазовая отрасль
- Альтернативная энергетика
- Медицинское оборудование
- Железная дорога и транспорт
- Промышленность
- Электроприборы и лабораторное оборудование

Расположение клемм

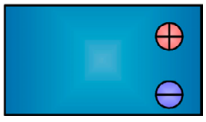

Тип клемм

под болт М8

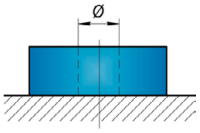

Особенности

- Технология AGM (электролит, абсорбированный в стекловолоконном мате) позволяет эксплуатировать аккумуляторы в любом положении
- Эффективная рекомбинации газов до 99% исключает расход электролита в течение срока службы
- Положительные и отрицательные пластины АКБ из сплава свинца, кальция и олова для продления срока службы
- Оптимизированная решетка пластин позволяет увеличить энергоотдачу на 20% по сравнению со стандартными моделями
- Пониженное внутреннее давление обеспечивает устойчивость работы батареи в широком температурном диапазоне
- Возможность длительного хранения за счет низкого саморазряда

Габариты (±1 мм)

Длина, мм.....522
Ширина, мм.....238
Высота, мм.....218
Полная высота, мм.....223
Вес (±3%), кг.....67.5

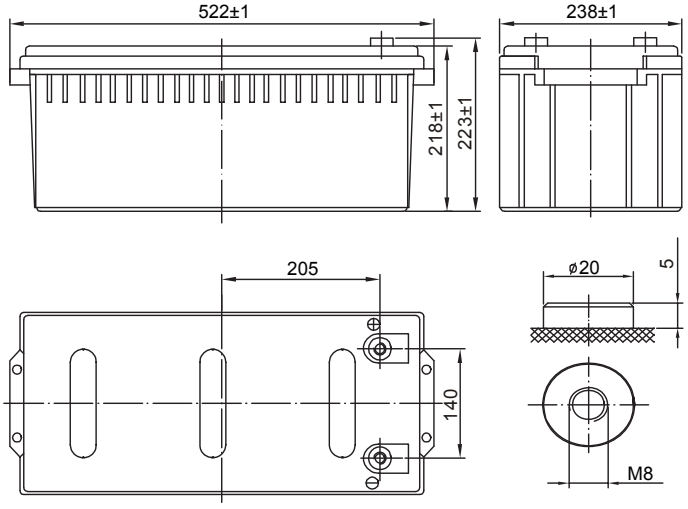

Разряд постоянным током, А (при 25°С)

В/эл-т	10 мин	15 мин	20мин	25 мин	30 мин	35 мин	40 мин	45 мин	50 мин	55 мин	60 мин
1.60 В	523	431	357	312	283	250	226	207	188	174	161
1.65 В	494	408	338	296	268	238	215	197	179	165	154
1.70 В	466	386	320	280	254	225	203	187	170	157	146
1.75 В	437	364	301	264	239	212	192	176	161	149	139
1.80 В	421	351	292	257	233	207	187	172	158	146	136

Разряд постоянной мощностью, Вт (при 25°С)

В/эл-т	10 мин	15 мин	20 мин	25 мин	30 мин	35 мин	40 мин	45 мин	50 мин	55 мин	60 мин
1.60 В	890	733	608	533	483	426	383	350	322	299	280
1.65 В	857	707	587	515	467	413	372	340	313	291	272
1.70 В	824	681	567	498	452	399	360	329	303	282	265
1.75 В	790	656	546	480	436	386	348	319	294	274	257
1.80 В	757	630	525	462	420	372	336	308	284	265	249

(Примечание) Приведенные выше данные по характеристикам являются средними значениями, полученными в результате проведения 3 контрольно-тренировочных циклов, и не являются номинальными по умолчанию.

График разряда постоянным током

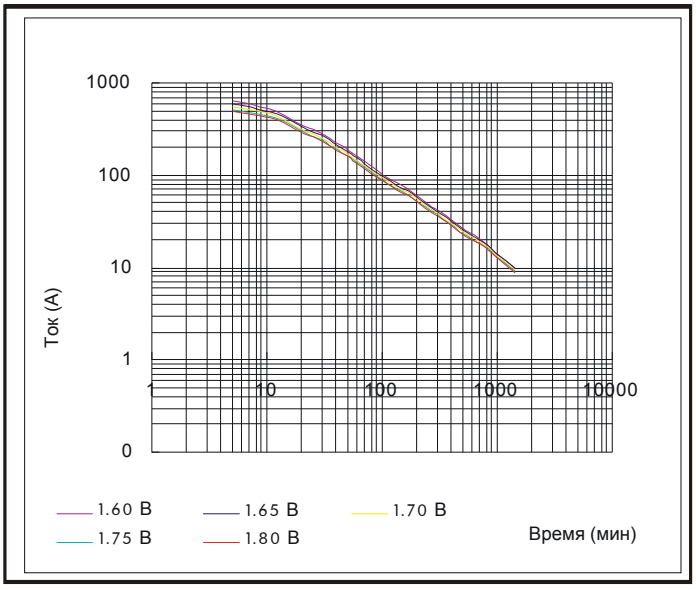

График разряда постоянной мощностью

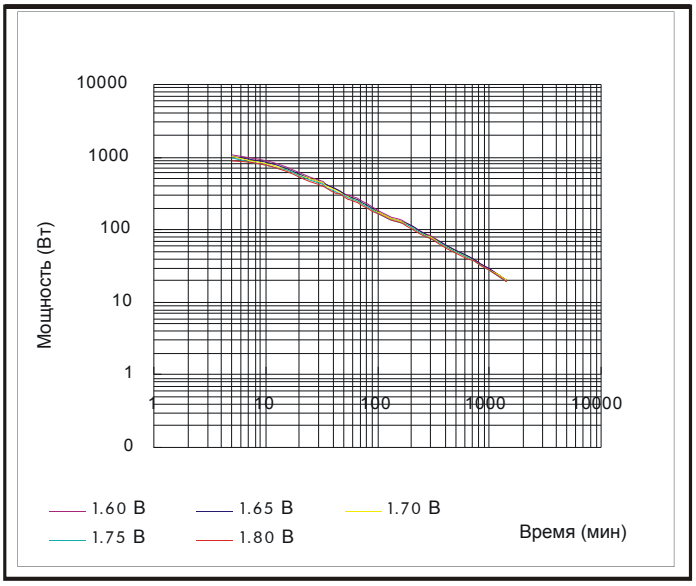

Продукция постоянно совершенствуется, поэтому фирма-изготовитель оставляет за собой право вносить изменения без предварительного уведомления.